Rezervuar İç Takım Montaj Talimatı

Montaj ve kullanım talimatı ürünü hızlı ve güvenli bir şekilde kullanmanıza yardımcı olur.

Değerli müşterimiz,

VİSAM tesislerinde üretilmiş ve titiz kalite kontrol işlemlerinden geçirilmiş olan ürünümüzün size en iyi verimi sunmasını istiyoruz.

Bunun için , bu talimatı , ürünü kurmadan önce dikkatle okuyunuz ve bir başvuru kaynağı olarak saklayınız

Uyarılar!

- Montaj öncesi su tesisatınızdaki muhtemel pisliklerin flotöre zarar vermemesi için suyu bir miktar akıtarak temizleyiniz
- Rezervuarınızın sağlıklı çalışması için filtreli musluk kullanılması tavsiye edilir.
- Klozet taşlarındaki su çıkış deliklerinin tıkalı olup olmadığını kontrol ediniz, tıkalı ise temizleyiniz.
- Bağlantı yerlerinde ve savak borusunda sızıntı olup olmadığını kontrol ediniz, sızıntı var ise bağlantı somunlarını sıkınız.
- Rezervuarınızın içerisine kimyasal temizleyiciler dökmeyiniz.
- Mamüllerimiz standartların öngördüğü kontrollerden geçerek ambalajlanmıştır.
- Montaj kuralları dışında orijinalliği bozabilecek işlemlerden kaçınınız.
- Rezervuar iç takımınızı montajını uzman bir tesisatçıya yaptırınız.

Flotörünüzün ayarını savak seviyesinin altında güvenlik payı kalacak şekilde ayarlayınız.
Flotörünüz sürekli su alıp kapatamıyorsa ve savak yapıyorsa , piston lastiği ve nipel arasına tesisattan gelen parçalar sıkışmış veya zarar vermiş olabilir

Yetkili servislerimiz için **www.visam.com.tr** 'yi ziyaret edebilir veya mobil cihazlarınızdan yandaki kare kodu okutabilirsiniz

visam

Pınar Caddesi No: 72
Tel: 0.232.479 07 00 (Pbx)
www.visam.com.tr

Pınarbaşı / İZMİR
Fax: 0.232.479 03 58
visam@visam.com.tr

Visam, ürünlerinde ileriye dönük çalışmaları nedeniyle renk, şekil ve benzeri değişiklikler yapma hakkını saklı tutar.

TEOS BASMALI
BOŞALTMA GRUBU MONTAJI

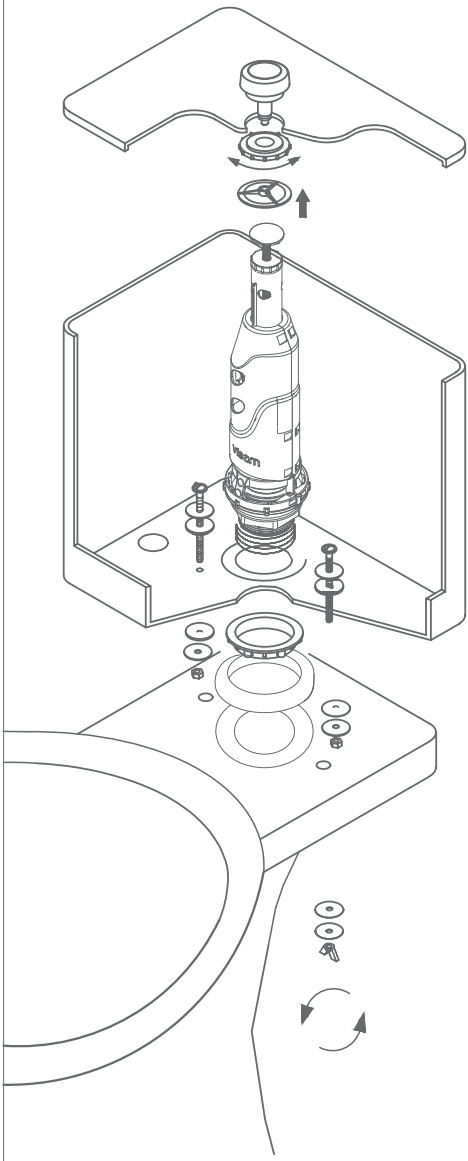

Kapak delik çapı:
Ø 40 mm

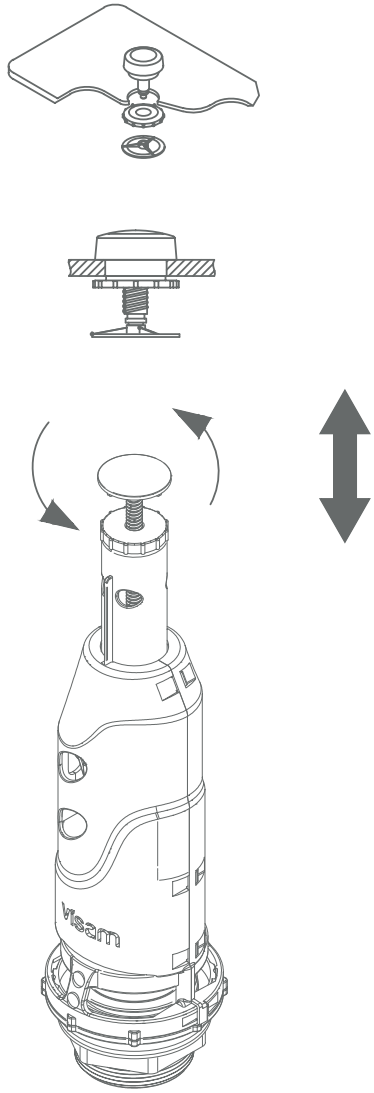

-Boşaltma grubunun üstündeki ayar vidasını sağa-sola çevirerek rezervuarınızınyükseklik ayarını yapınız. Ayarın bozulmaması için kontra somununu sıkınız. Yükseklik ayarı yapıldığında buton grubu ile arasında 1-2 mm boşluk olmalıdır.

ROKET FLOTÖR MONTAJI

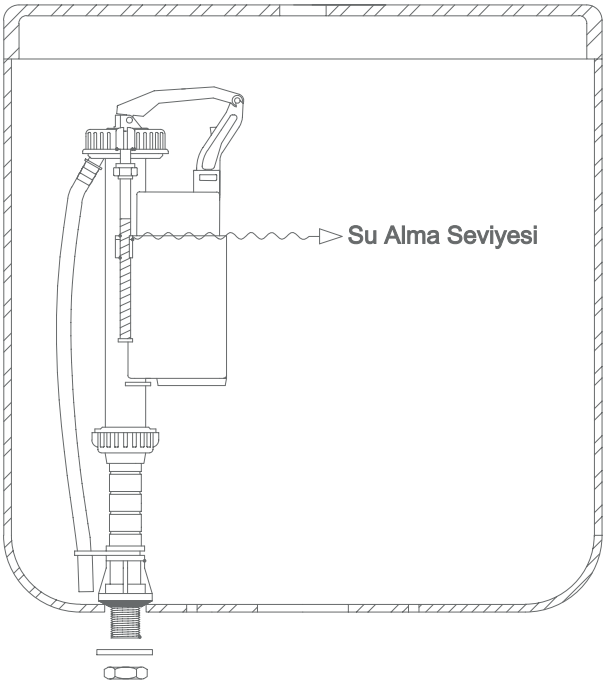

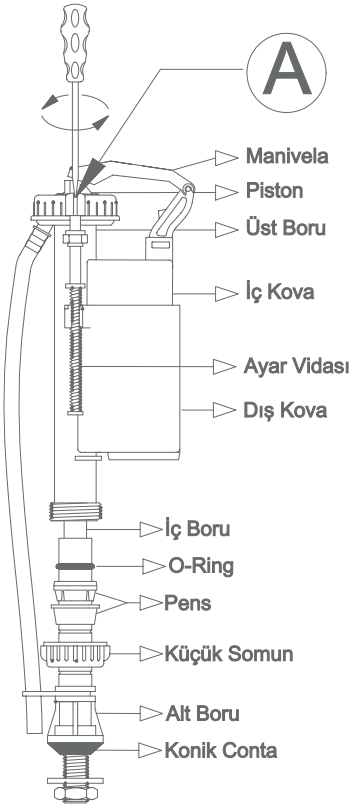

Flotörünüzün boyunu rezervuarınıza aldırmak istediğiniz su seviyesine ayarlamak için;

a- Küçük somunu gevşetiniz.

b- Pensleri 1, 2, 3 yada 4. kanala yerleştiriniz.

(Sıkıştırma o-ringinin, pensin önüne gelmesine dikkat ediniz.)

c- Küçük somunu sıkınız.

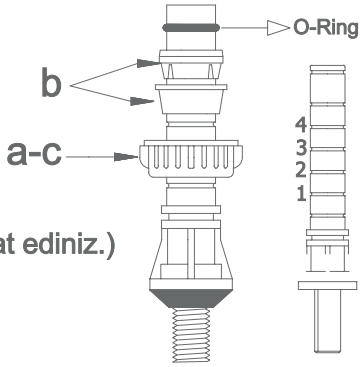

A -Flotörünüzün hassas su alma seviyesini ayarlamak için: Ayar vidasını sağa - sola çevirerek dış kovanın aşağı yada yukarı hareketiyle ayarlayabilirsiniz.

NOT: Flotörünüzün boy ayarı su alma seviyesini etkiler.

Visam, ürünlerinde ileriye dönük çalışmaları nedeniyle renk, şekil ve benzeri değişiklikler yapma hakkını saklı tutar.

GARANTİ BELGESİ

Üretici veya İthalatçı Firmanın Unvanı: VİSAM PLASTİK VE METAL ENJEKSİYON SANAYİ VE TİCARET A.Ş. Adresi: Pınar Cad. No: 72 PINARBAŞI/İZMİR Telefonu: 0 232 479 07 00 Faks: 0 232 479 03 58 E-Posta: visam@visam.com.tr Yetkilinin İmzası ve Kaşesi:	Satıcı Firmanın Unvanı: Adresi: Telefonu: Faks: E-Posta: Fatura Tarih ve Sayısı: Teslim Tarihi ve Yeri: Yetkilinin İmzası ve kaşesi:

visam
Plastik ve Metal Enjeksiyon San. ve Tic. A.Ş.

Malın

Cinsi: REZERVUAR	Garanti Süresi: 5 Yıl
Markası: VİSAM	Azami Tamir Süresi: 20 Gün
Modeli:	Bandrol ve Seri No:

Garanti Belgesi üretici veya satıcı tarafından onaylanması veya fatura kesilmesi halinde geçerlilik kazanmaktadır. Onaylanmayan veya fatura kesilmeyen ürünlerden VİSAM PLASTİK VE METAL ENJEKSİYON SANAYİ VE TİCARET A.Ş. ve satıcı sorumlu tutulamaz ve tüketici herhangi bir hak iddia edemez.

VİSAM PLASTİK VE METAL ENJEKSİYON SANAYİ VE TİCARET A.Ş. ürünleri fatura tarihinden başlayarak ürün üzerinde bulunan kauçuk aksamlar 2 yıl, diğer plastik parçalar imalattan kaynaklanan hatalara karşı 5 yıl garantilidir.

Montaj talimatı ve kullanım kılavuzuna aykırı montajlarda ve kullanımlarda tüketici herhangi bir hak talep edemez.

Arızalarda kullanım hatasının bulunup bulunmadığı, yetkili servis istasyonları, yetkili servis istasyonunun mevcut olmaması halinde sırasıyla; ürün satıcısı, üreticisinden birisi tarafından ürüne ilişkin azami tamir süresi içerisinde düzenlenen raporla belirlenir ve bu raporun bir nüshası tüketiciye verilir.

Tüketici, şikayet ve itirazları konusunda başvurularını tüketici mahkemelerine ve tüketici hakem heyetlerine yapabileceklerdir.
Ürünün fabrikada yapılan bakım ve onarımlarında, ürününüzü 15 gün içerisinde teslim almadığınız takdirde ürünle ilgili hiçbir hak talep edemezsiniz.

Garanti kapsamında değiştirilen parçalar tarafınızca istendiğinde size gösterilir ancak teslim edilmez. Garanti dışı yapılan servis işlemlerinde değiştirilen parçalar tarafınıza iade edilir.

Ürünün kullanım ömrü 10 yıldır. Bu süre içerisinde VİSAM PLASTİK VE METAL ENJEKSİYON SANAYİ VE TİCARET A.Ş. yedek parça bulundurma ve servis verme hizmetini sağlayacaktır.

Kullanım esnasında ürün üzerinde bulunan önemli ibareleri mutlaka dikkate alınız.

Ürününüzün tamiri 20 iş gününü geçmesi halinde bu durum VİSAM PLASTİK VE METAL ENJEKSİYON SANAYİ VE TİCARET A.Ş. tarafından tüketiciye iletilir ve tüketici tarafından gelen yazılı cevaba göre hareket edilir. Tüketici tarafından yazılı bir cevap gelmez ise VİSAM PLASTİK VE METAL ENJEKSİYON SANAYİ VE TİCARET A.Ş. kendi belirlediği şekilde inisiyatif kullanabilir.

Ürününüzün garanti süresi içinde olmak kaydıyla 1 yıl içerisinde aynı arızadan 4 defa servis verilmesi halinde veya garanti süresi içinde aynı arızadan 6 defa servis verilmesi halinde ürününüz karşılıklı görüşülerek iade alınabilir, yenisi ile değiştirilebilir.

Ürünün doğru kullanımı ile ilgili olarak bu doküman ile beraber tarafınıza verilecek olan montaj talimatı ve kullanım kılavuzuna bakmanız ve verilen direktiflere göre ürünü kullanmanız gerekmektedir.

Anlaşmazlık halinde İzmir Mahkemeleri yetkilidir.

28.11.2013 tarihli, 28835 sayılı Resmi Gazetede yayımlanan ve 28.05.2014 tarihinde yürürlüğe giren 6502 sayılı Tüketicinin Korunması Hakkında Kanun'un 56. ve 57. maddesi uyarınca, Ürünlerimize ait Garanti Belgelerinden Bakanlık onayı kaldırılmıştır.